再生可能エネルギー大量導入・次世代電力ネットワーク小委員会（第９回）　座席表
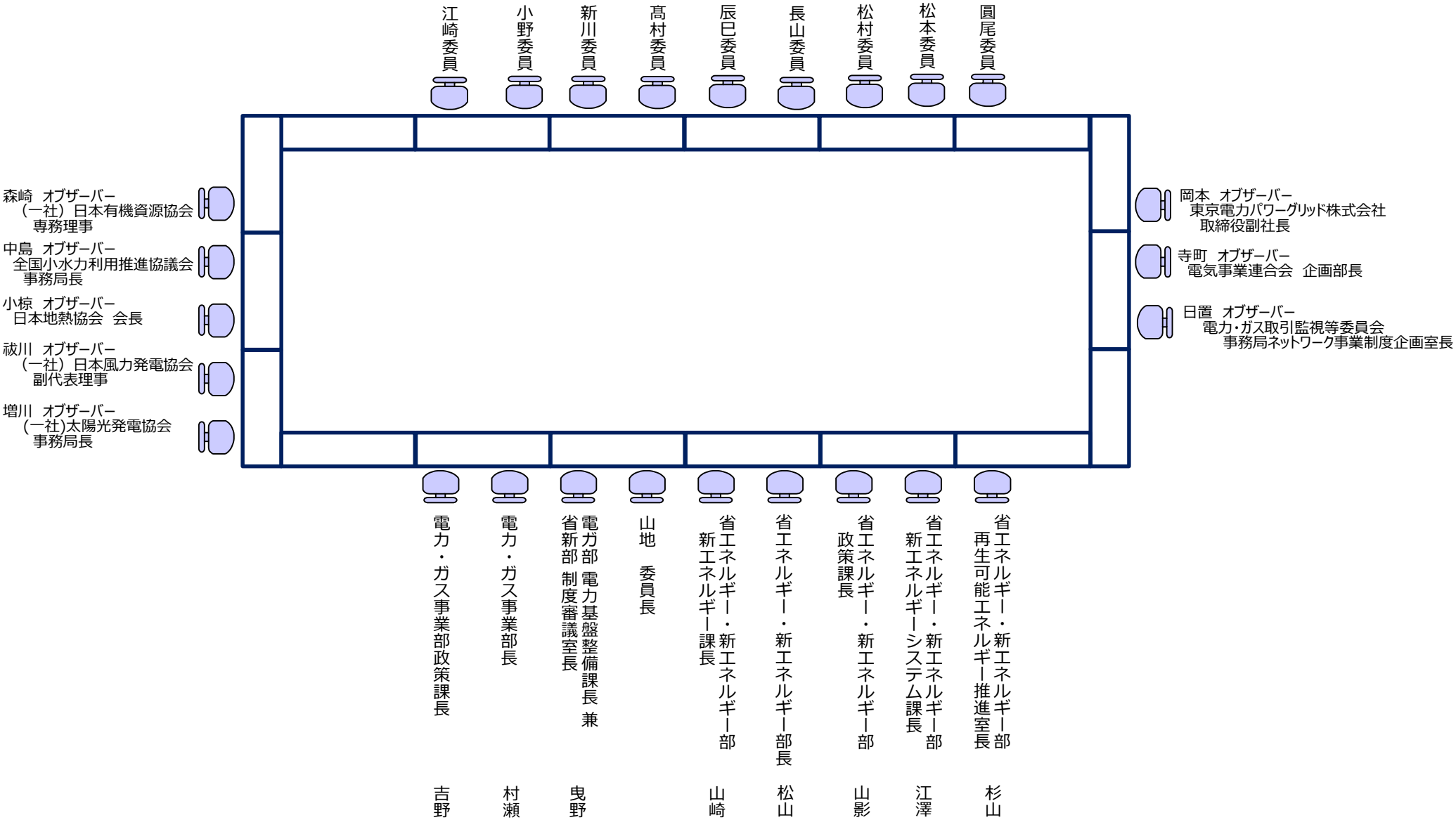
平成３０年１０月１５日（月）１５：００～１８：００　於：経済産業省　本館地下２階講堂