再生可能エネルギー大量導入・次世代電力ネットワーク小委員会（第１４回）　座席表
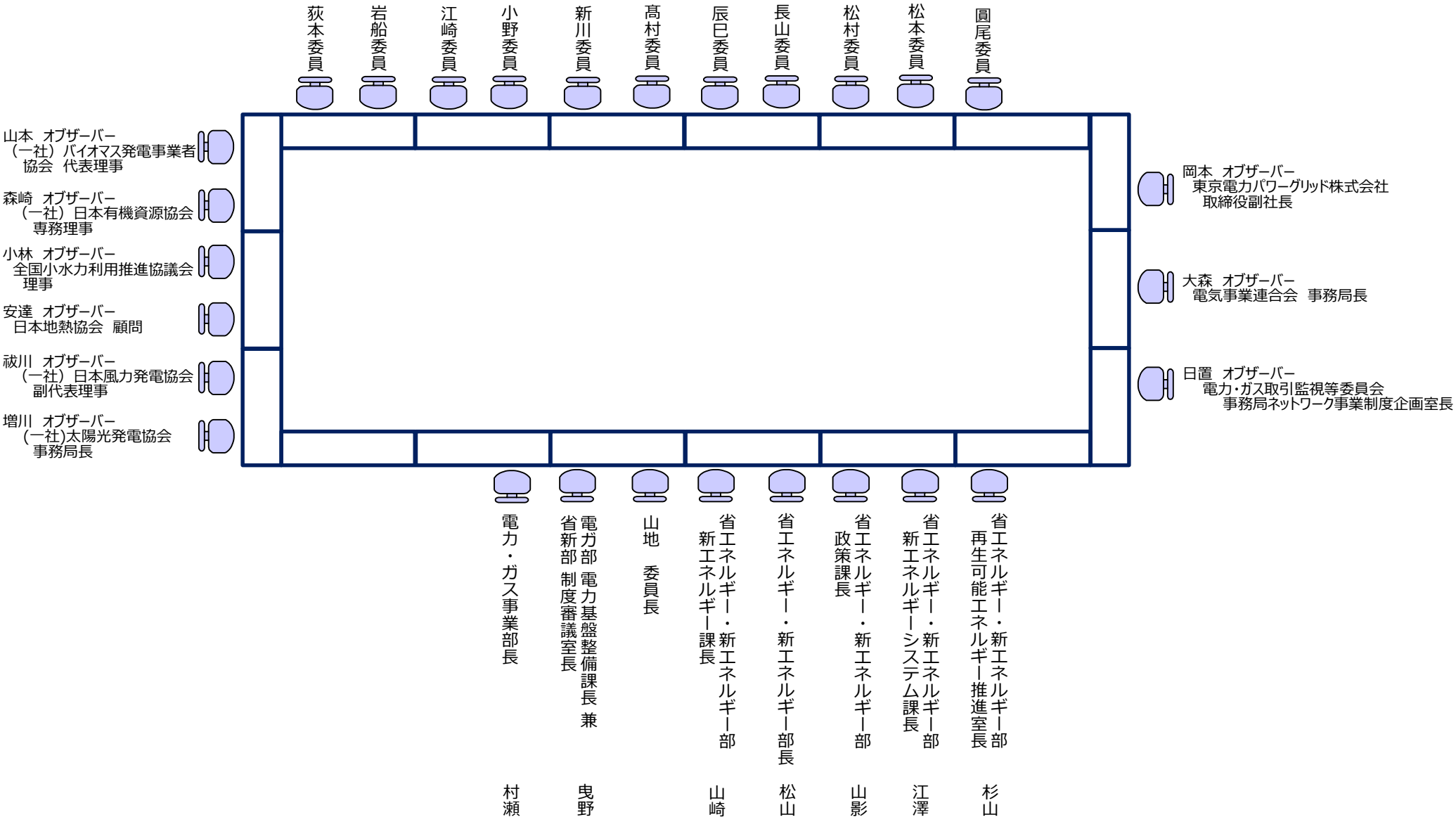
令和元年５月３０日（木）１３：００～１６：００　於：経済産業省　本館１７階第１～３共用会議室